EQUIPEMENTS POUR ATELIER
BORD DE LIGNE DE PRODUCTION
POSTE DE TRAVAIL

MayTec
montage technique
en profilé

APLItube

www.apore.fr

Catalogue 2018

Sommaire

• Equipement bord de ligne:

- Poste de travail 4
- Dessertes 5
- Chariot produits finis 6
- Stockeur dynamique 7
- Identification 11
- Panneaux d'affichage 12

• Composants pour poste de travail :

- Tiroirs 14
- Colonne télescopique électrique 15
- Dispositif de mise à niveau hydraulique 16
- Accessoires électriques 17
- Plan de travail 18
- Bras articulé 19
- Accessoires informatiques 19
- Pneumatique 20
- Support outillages 21
- Repose pieds 22
- Exemple de réalisations 23
- Etudes 3D 27

Equipement de bord de ligne

- Equipement bord de ligne:

- Poste de travail 4
- Dessertes 5
- Chariot produits finis 6
- Stockeur dynamique 7
- Identification 11
- Panneaux d'affichage 12

Tube ø28mm

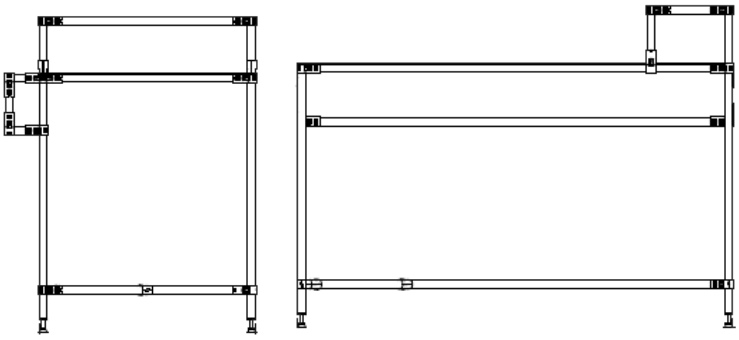

Tube en acier ø28mm Blanc ou tube en inox ø28mm

Profilé aluminium

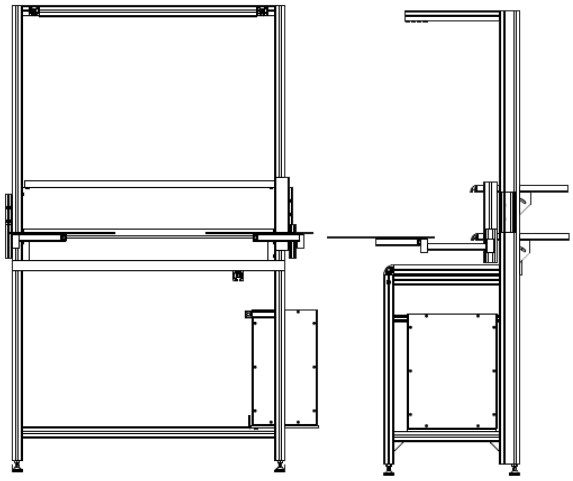

Profilé en aluminium de la gamme MayTec

Desserte

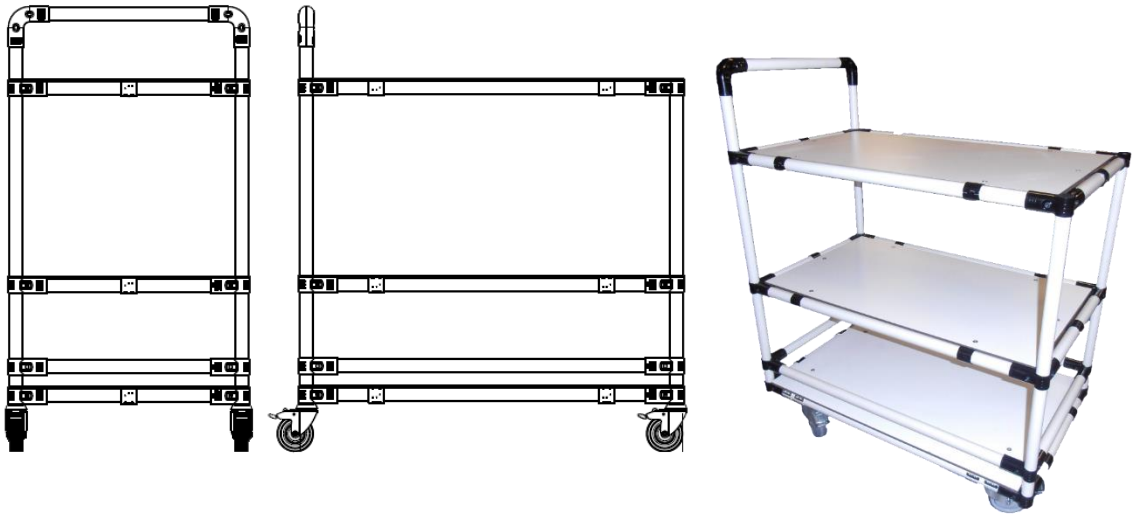

Chariot de transport en structure tubulaire

Desserte 5S

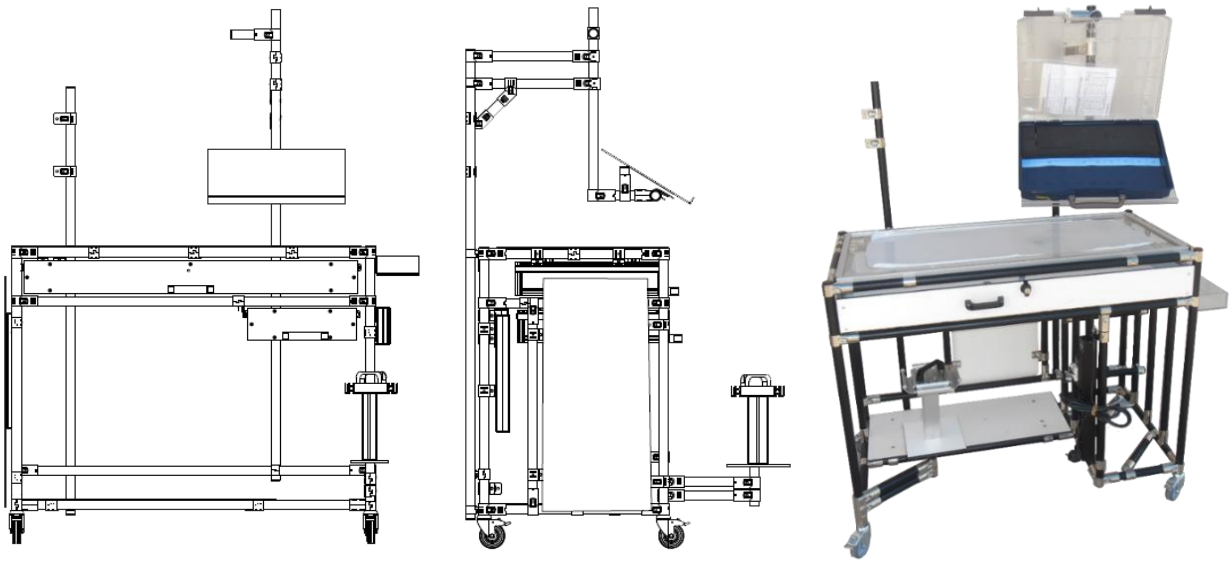

Desserte de rangement d'outillages en structure tubulaire
Support pour instructions de montage
Tri sélectif de déchets

Chariots produits finis

Equipement de bord de ligne

Chariots spécifiques de transport de produits en profilés aluminium ou en tube
Solution sur roulettes
Solution avec embase tractable réalisée en profilé aluminium

Transport de pièces de grandes dimensions Il est possible d'utiliser du profilé aluminium et du tube dans une même réalisation grâce à différentes interfaces

Equipement de bord de ligne

Rails à galets

Gravitaire sur tubes inox

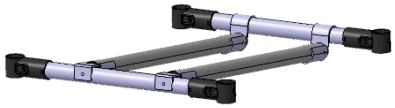

Gravitaire sur rails à galets

Fixation rails à galet sur profilés aluminium

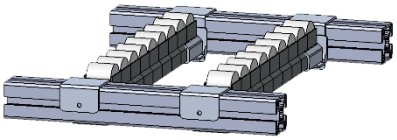

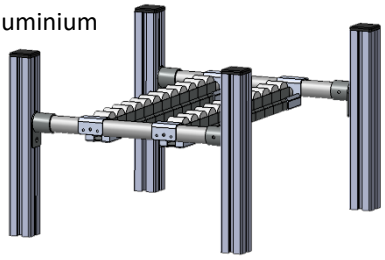

Guides latéraux

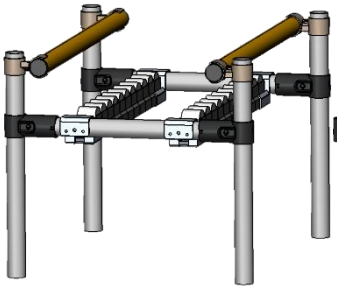

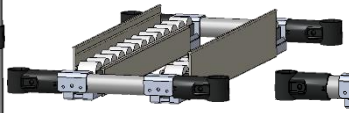

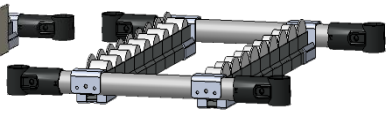

L = 4000 mm	RT-40B / RT-40B-ESD	Rails à galet Ø 34
	RT-40BQ / RT-40BQ-ESD	Rails à galet Ø 34 silencieux
	RT-40C / RT-40C-ESD	Rails à galet Ø 43 à joue
	RT-40CQ / RT-40CQ-ESD	Rails à galet Ø 43 à joue silencieux
	RT-40S / RT-40S-ESD	Rails à galet Ø 16
	RT-85-B	Rails à galet Ø 45
	SSP2812	Tube inox Ø 28
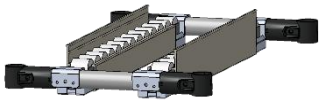 L = 3000 mm	RTG-1	Guide latéral en plastique
	RTG-2	Guide central en plastique
	RTG-3	Guide déporté de 40mm plastique
	SSP2812	Rives en tubes inox
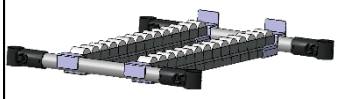	GPA-R	Fixations rails a galet sur tube
	GS-A	Fixations tube inox sur tubes
	GS-D	Butée inclinée tube inox sur tube
	GP-D	Butée inclinée rails a galet sur tube
	GP-B	Butée rails a galet sur tube
	APL-M40A	Fixations rails à galet sur profilé 40x40

Rack d'approvisionnement en milieu ESD

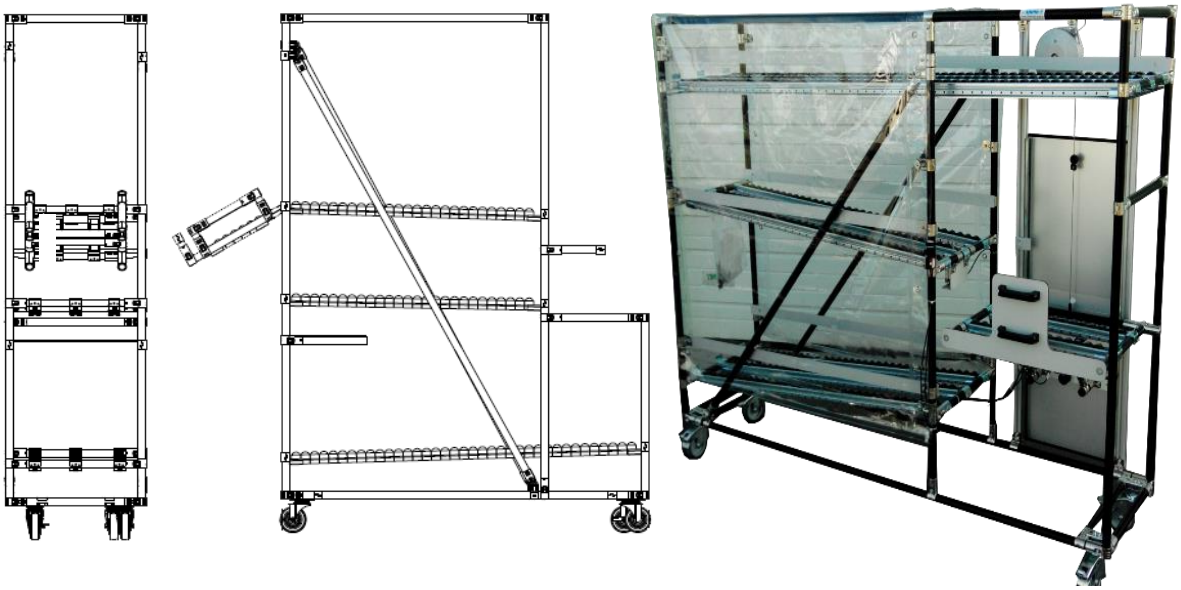

Rack d'approvisionnement en milieu ESD avec bâche de protection translucide ESD
Retour automatique de bac vide

Rack de stockage avec retour de bac vide et plaque de guidage latérale de bac

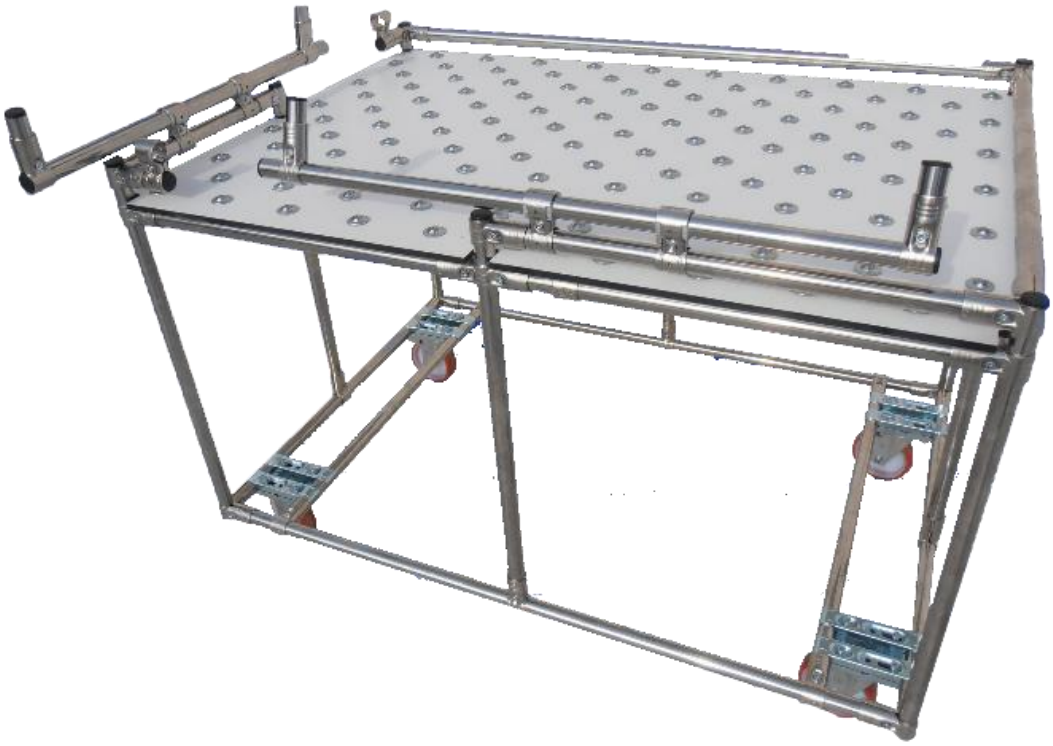

Table à billes avec butées d'aiguillage

Type de rouleaux	Dimensions	Longueur
Plastique	Ø20/30/40/50	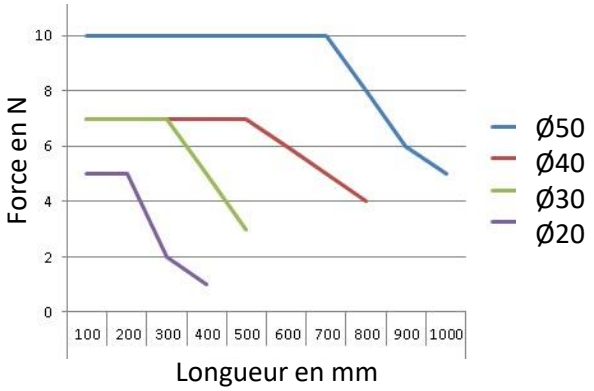
Acier	Ø40/50/60/70	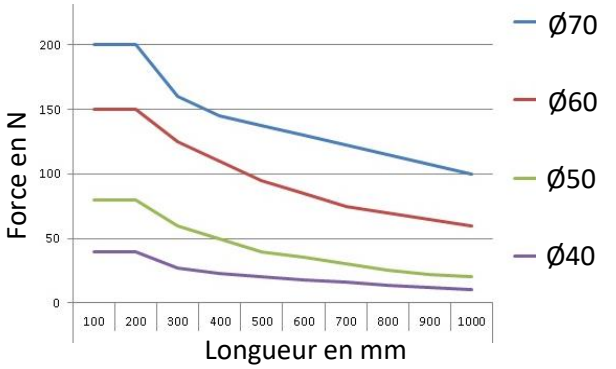

Fixations rouleau sur profilé

1.66.70808

GAP 06 IV Pochette translucide

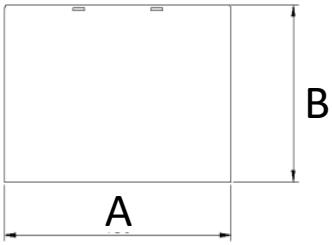

Référence	Fixations	A	B	Photos
LA-B	GAP-06	430	310	
LA-C	GAP-06	300	220	

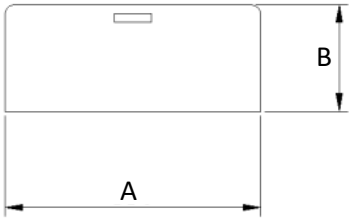

Référence	Fixations	A	B	Photos
LA-S	GAP-06	80	120	
LA-D	GAP-06	150	60	

NP Support étiquette

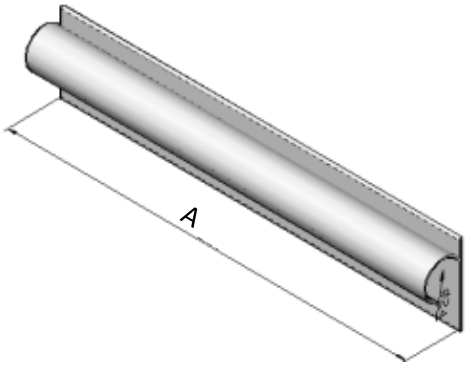

Référence	A	Photos
NP-150	150	
NP-250	250	
NP-1000	1000	
NP-A	150	

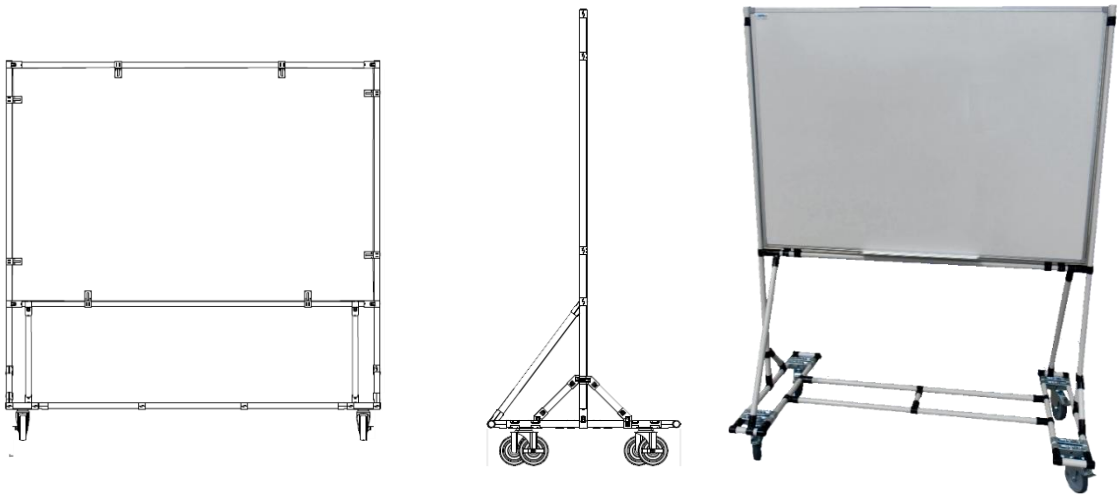

Tableau d'informations mobile.

Point propreté mobile

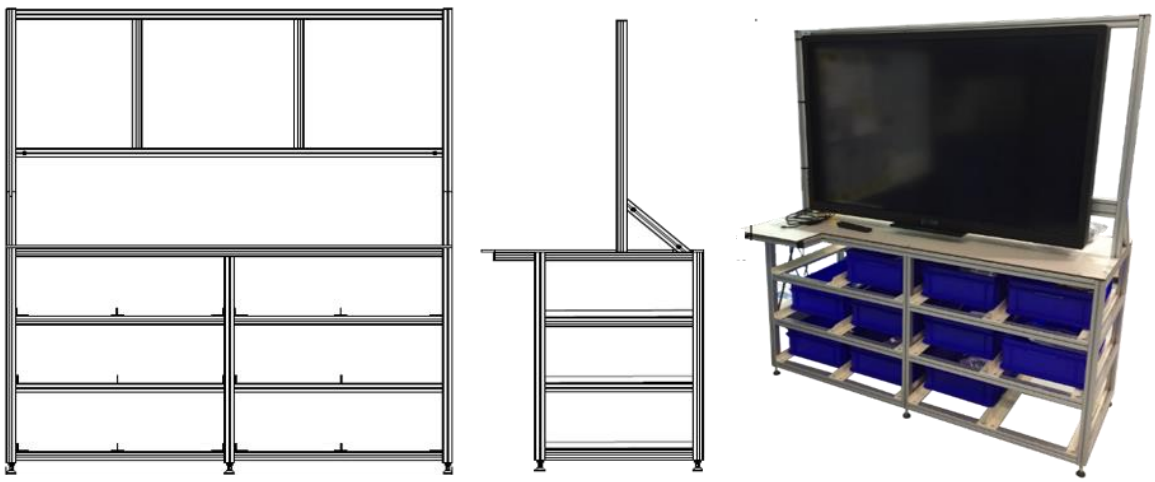

Châssis support écran TV

• Composants pour poste de travail :

- Tiroirs 14
- Colonne télescopique électrique 15
- Dispositif de mise à niveau hydraulique 16
- Accessoires électriques 17
- Plan de travail 18
- Bras articulé 19
- Accessoires informatiques 19
- Pneumatique 20
- Support outillages 21
- Repose pieds 22
- Exemple de réalisations 23
- Etudes 3D 27

Tiroir Metabox

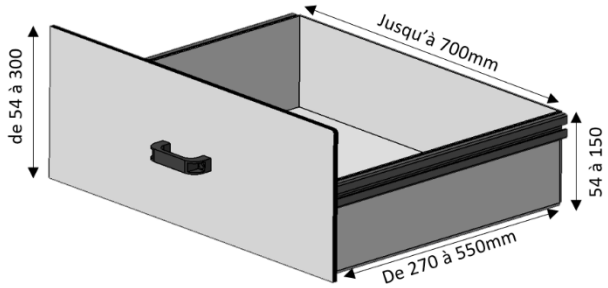

Prévoir un jeu de 5mm avec 2 40x40

Montage des tiroirs

TubeØ28

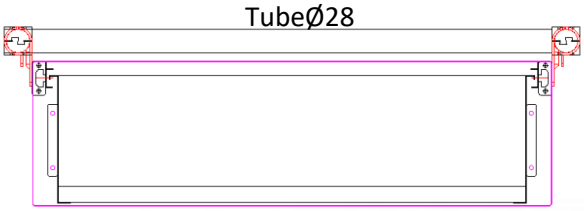

Profilé 40x40

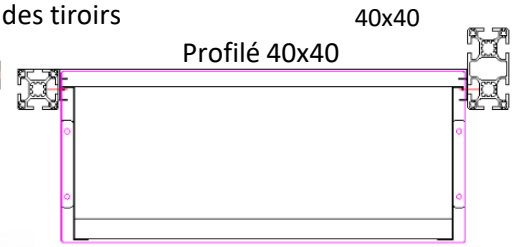

Tiroir modulaire : Coulisse, façade, fond
Façade en Stratifié Compact blanc 8 mm avec poignée, serrure ou passage de main
Charge maxi 25 kg

Bloc tiroir Acier

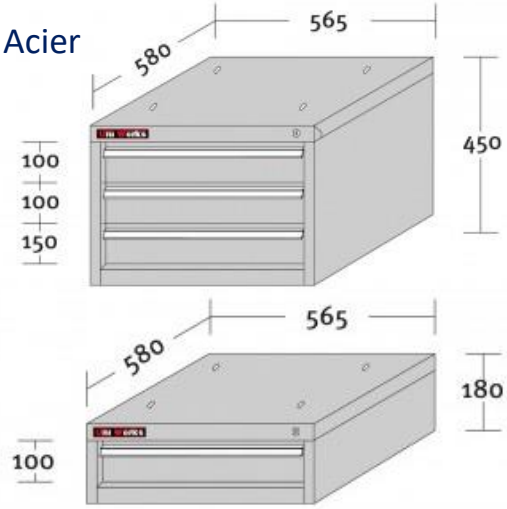

Bloc tiroir en acier à fixer sous un plan de travail
Charge maxi : 40 kg

Tiroir lourd

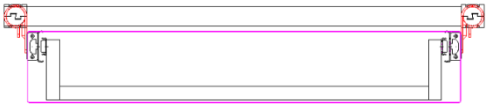

Tiroirs renforcés avec rails de guidage à billes
Caisson en bois
Dimensions sur demande
Charge et course importantes et sur demande

Colonnes électriques

Colonne	Course	Longueur initiale
SM L	300	530
	400	630

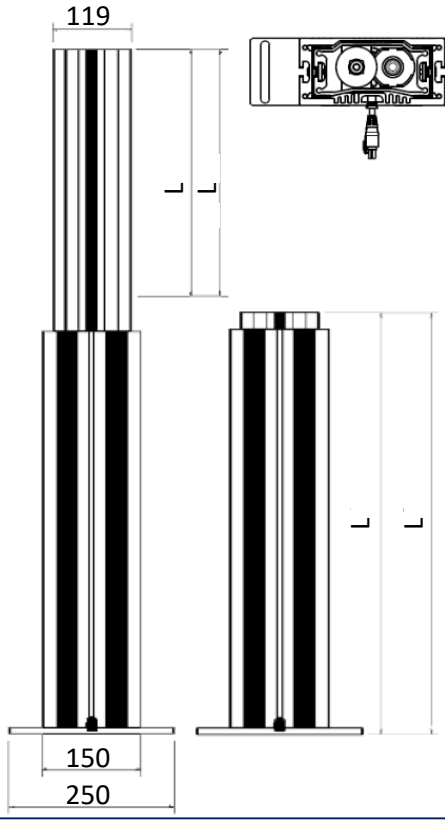

Dispositif de réglage en hauteur par colonnes de guidage électrique 230V
Boitier de commande pour synchronisation de 2 à 4 colonnes
Télécommande simple ou à mémoire de positions
Course : 300 ou 400mm
Charge maxi : 4000 N

Exemple d’intégration sur un poste de travail en profilé aluminium

Colonnes hydrauliques

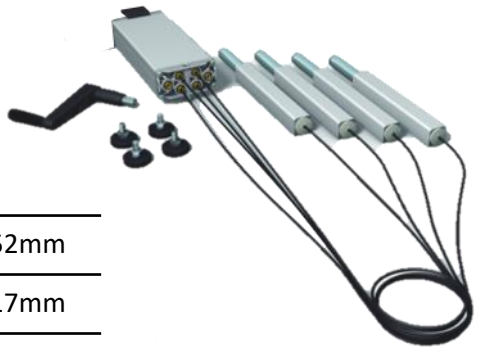

	Course	A
LA 1415	150	252mm
LA 1420	200	317mm
LA 1430	300	442mm

Vérin hydraulique guidé
Course maxi 300 mm
Charge maxi : 6000 N pour 4 vérins
Commande par pompe hydraulique à commande par manivelle

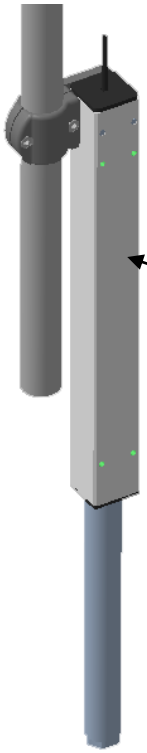

Exemple d'intégration sur poste de travail en profilé, s'adapte également sur le tube Ø28mm.

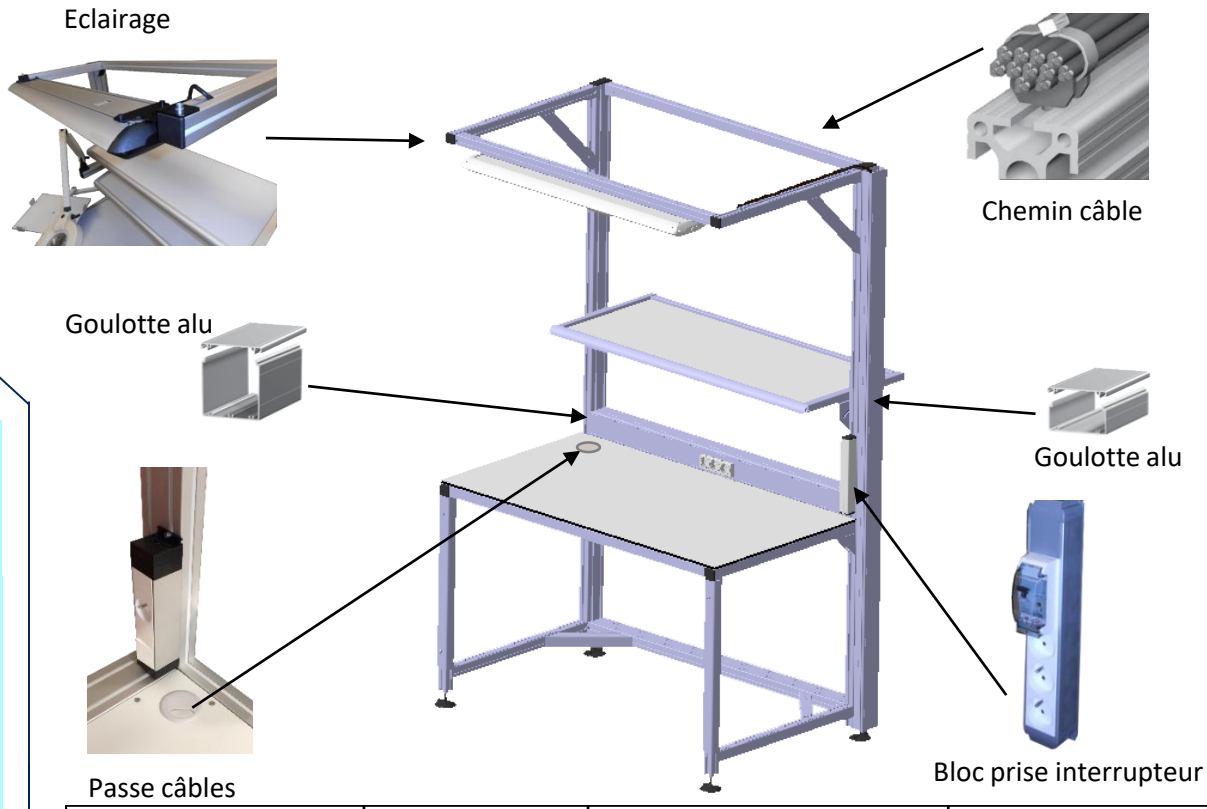

Article	Référence	Dimensions	Photo
Profilé goulotte 80 x 40	1.19.208040G.60	Longueur max 6m; 80 x 40	
Profilé goulotte 80 x 80	1.19.208080G.60	Longueur max 6m; 80 x 80	
Couvercle goulotte 80	1.19.2080D.60	Longueur max 6m; Largeur 80	
Goulotte clips	1.19.214020G.60	Longueur max 6m; 40 x 20	
Chemin de câble	1.71.2010	Collier de serrage 1.71.2090140	
Chemin de câble ¼ de tour	1.71.2020F2 /E3 /E4		
Goulotte pour tube Ø28mm	CABLEDUCTB	Longueur max 4m; 40 x 27	

Stratifié compact

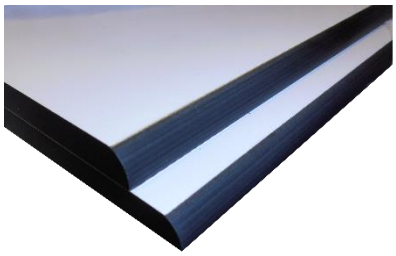

Epaisseur 8 ou 10 mm
Chanfreins arrondis R 8/10mm sur demande
Usinages selon plans
Densité 10,8Kg /m² en 8mm 13,5Kg/m² en 10mm
Résistance chaleur sèche 180°
Bonne résistance aux rayures et aux taches
Résistance électrique de surface 10^9 jusqu'à 10^{12} Ω
Classification Feu M2

MEDIUM – PLATEAU INOX

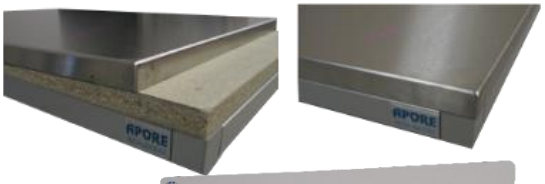

Plan de travail en Médium (30 mm)
Plan de travail inox en recouvrement de plateau en bois
Intégration sur structure en tube inox Ø 28
Usinages sur demande

Bras articulés/Accessoires informatiques

Bras articulés

Bras en acier articulé avec rotation du plateau à 360°.
Dimensions plateau sur demande.

Support clavier
Support écran
Support UC

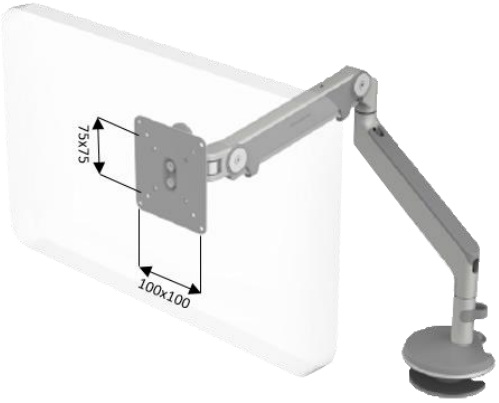

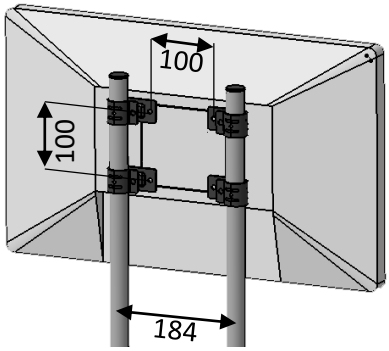

Support écran standard 20 à 23”,montage sur plateau, sur profilé ou tube ø28mm avec ES15
Support UC: Tôle en acier zingué pliée
Support clavier escamotable sous plan de travail

Distribution d'air comprimé directement dans la partie centrale du profilé aluminium

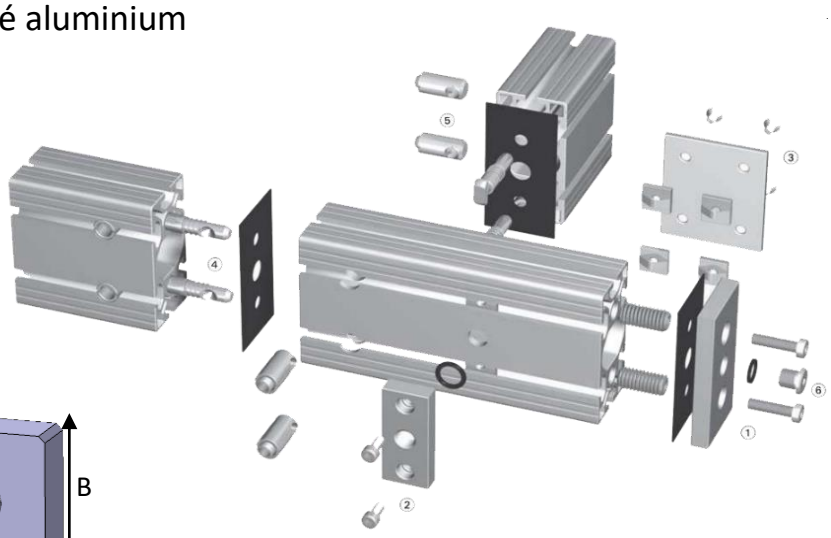

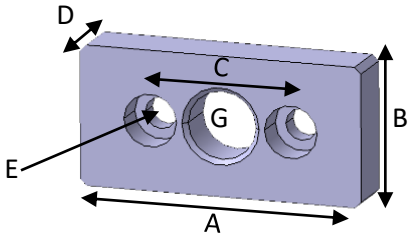

Désignation	Profilé	Référence	A	B	C	D	E	G
Kit plaque de raccordement	40x80S	1.52.14081	60	30	40	15	Pour vis M6	1/2''
Kit plaque de raccordement	45x90S	1.52.14591	65	30	45	15	Pour vis M6	1/2''
Kit plaque terminale	40x80S	1.51.14081	80	40	40	15	Pour vis M8	1/2''
Kit plaque terminale	45x90S	1.51.14591	90	45	45	15	Pour vis M8	1/2''

RAILS SUPPORTS OUTILLAGES	
Référence	
PH-A	Tube Ø28
PH-B	Tube Ø28
MR-2	Tube Ø28
MR-3	Tube Ø28
Coulisseau : **169F010** **169E010** **Mousqueton :** **1691606**	Profilé 30 ou 40
TH-8L	
TH50Y-A	

Support outils TH-8L

Inclinable et réglable en hauteur

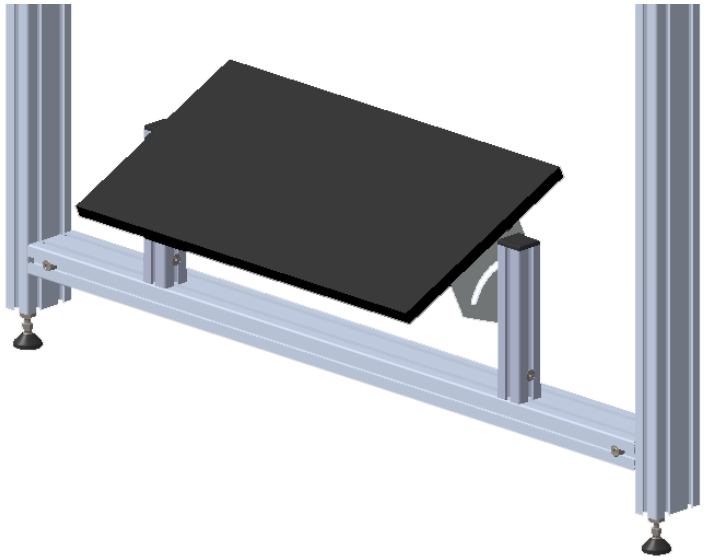

-Profilé aluminium
-Fixation orientable 1.46.3110530
-Plateau en medium 19mm
-Revêtement en PVC antidérapant collé

Equipement bord de ligne

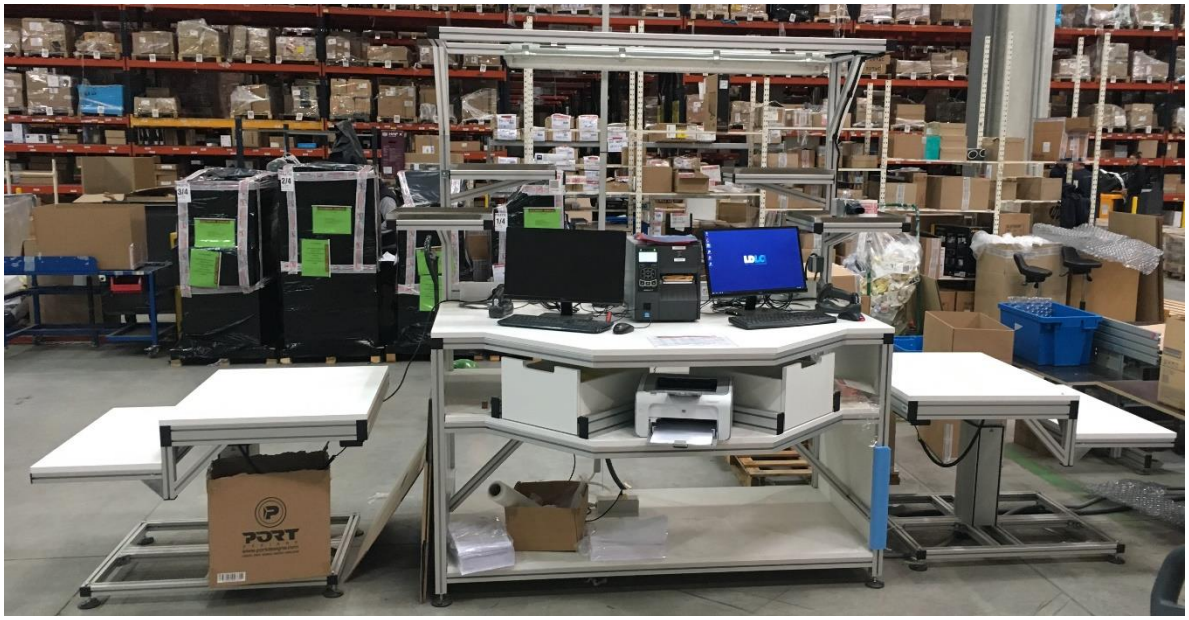

Equipement bord de ligne

Equipement bord de ligne

Equipement bord de ligne

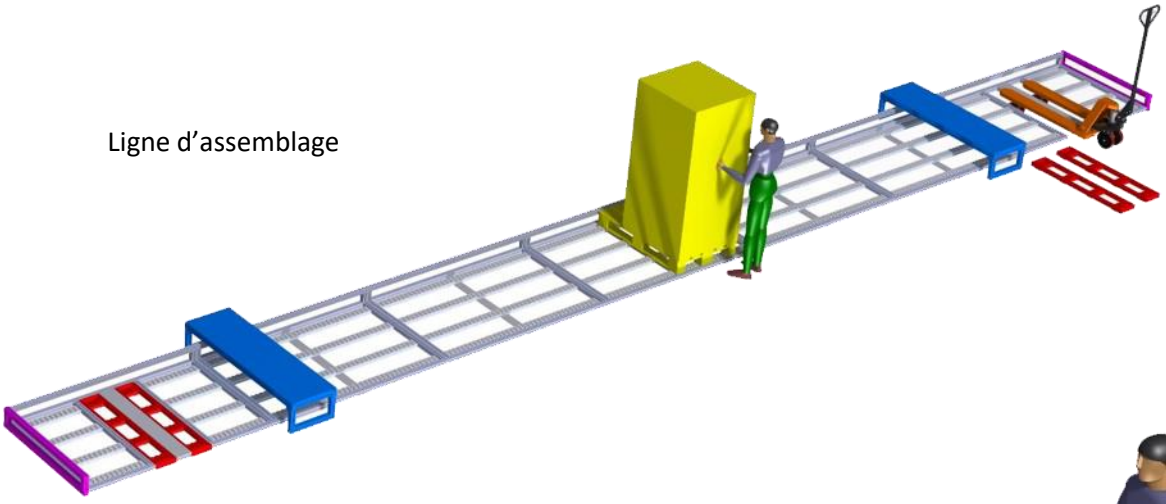

Ligne d'assemblage

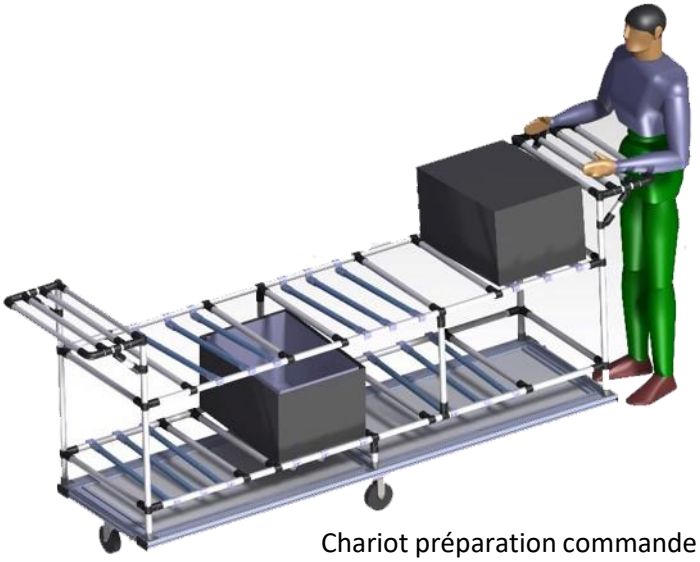

Chariot préparation commande

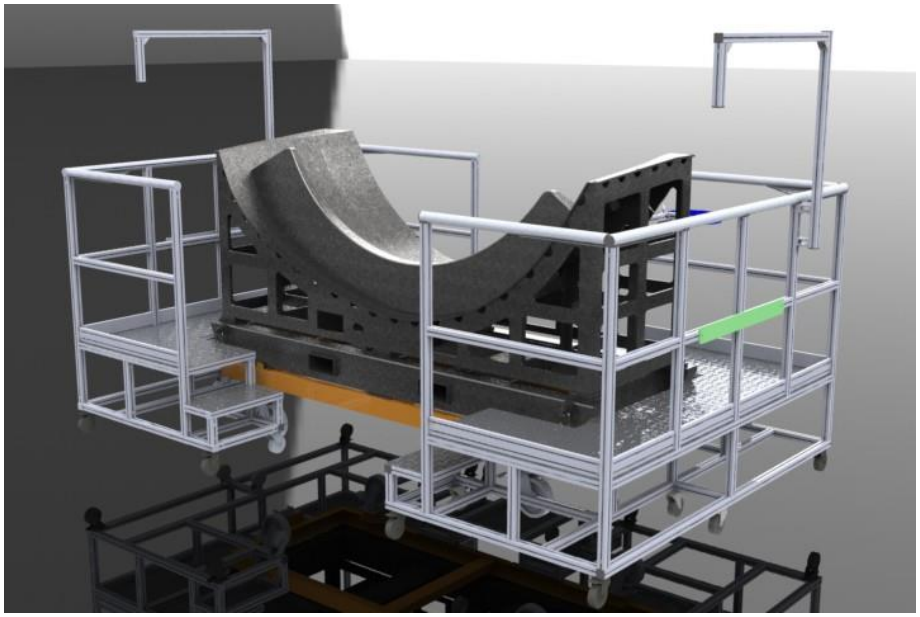

Passerelles mobiles

SIEGE SOCIAL
Zone Industrielle
519 Rue de l'industrie
01390 SAINT ANDRE DE CORCY
TEL: 04 72 26 44 77
FAX: 04 72 26 40 64
Email: commercial@apore.fr

AGENCE
ZA Duguesclin
16 Rue Paul Berthereau
41000 BLOIS
TEL: 02 54 45 15 64
FAX: 02 54 45 15 65
Email: commercial@apore.fr